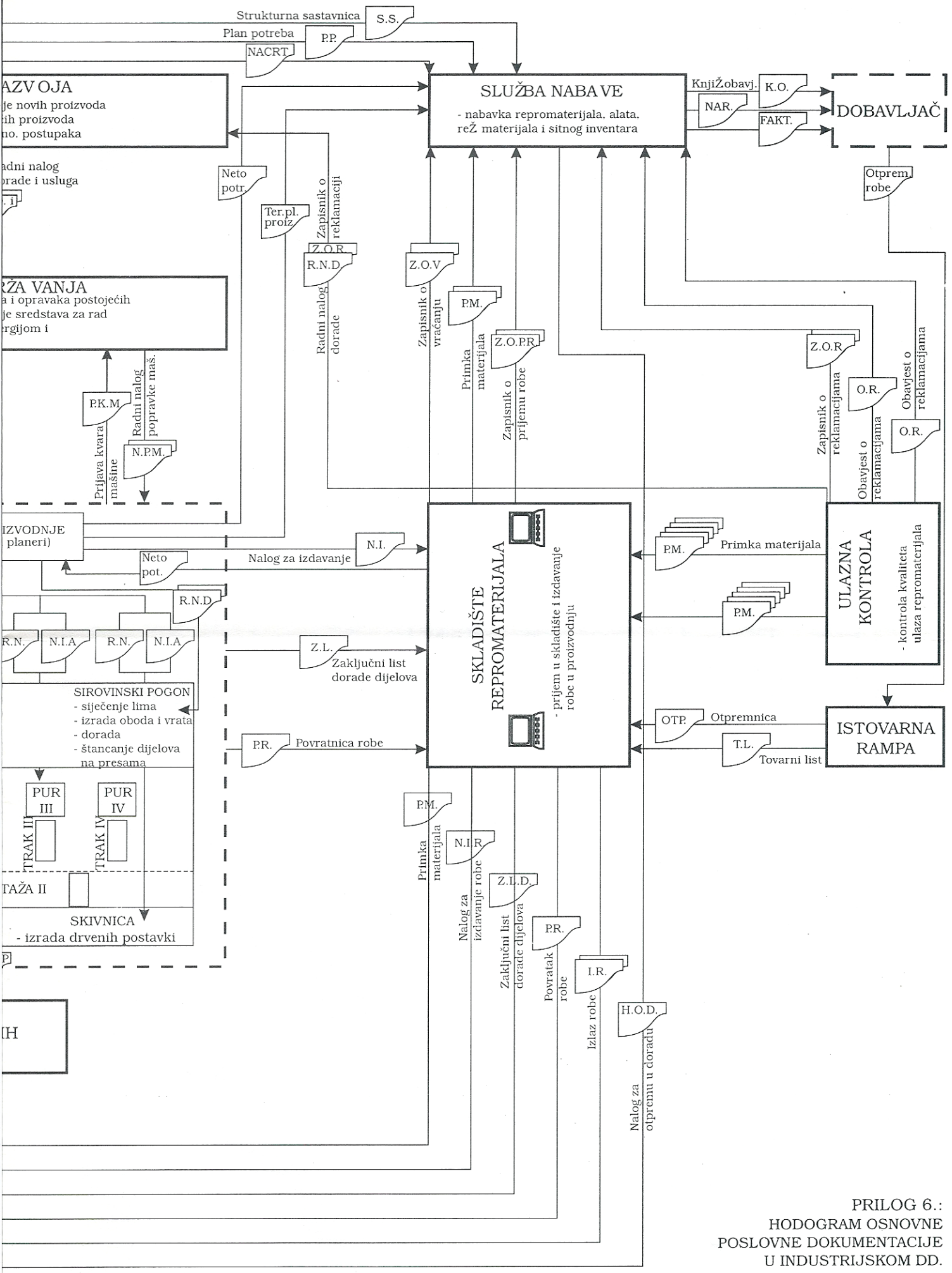

PRILOG 6.:
HODOGRAM OSNOVNE
POSLOVNE DOKUMENTACIJE
U INDUSTRIJSKOM DD.