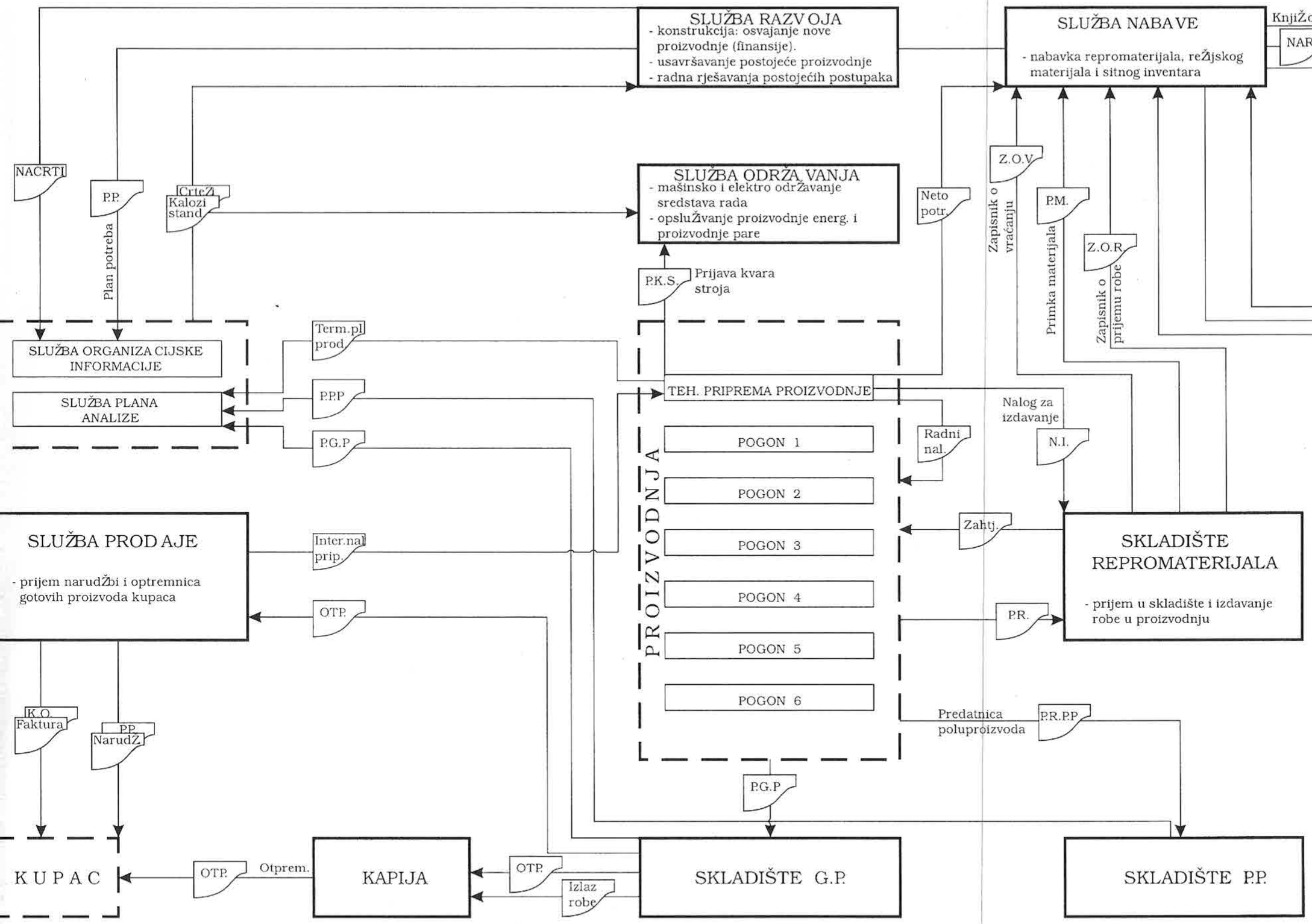

PRILOG 5.:
HODOGRAM OSNOVNE
DOKUMENTACIJEU
INDUSTRIJSKOM
PODUZEĆU